Bellezza

CATALOGO PARTI DI RICAMBIO

Inizio

TELAIO E PANNELLI (BE.00064)

Bellezza

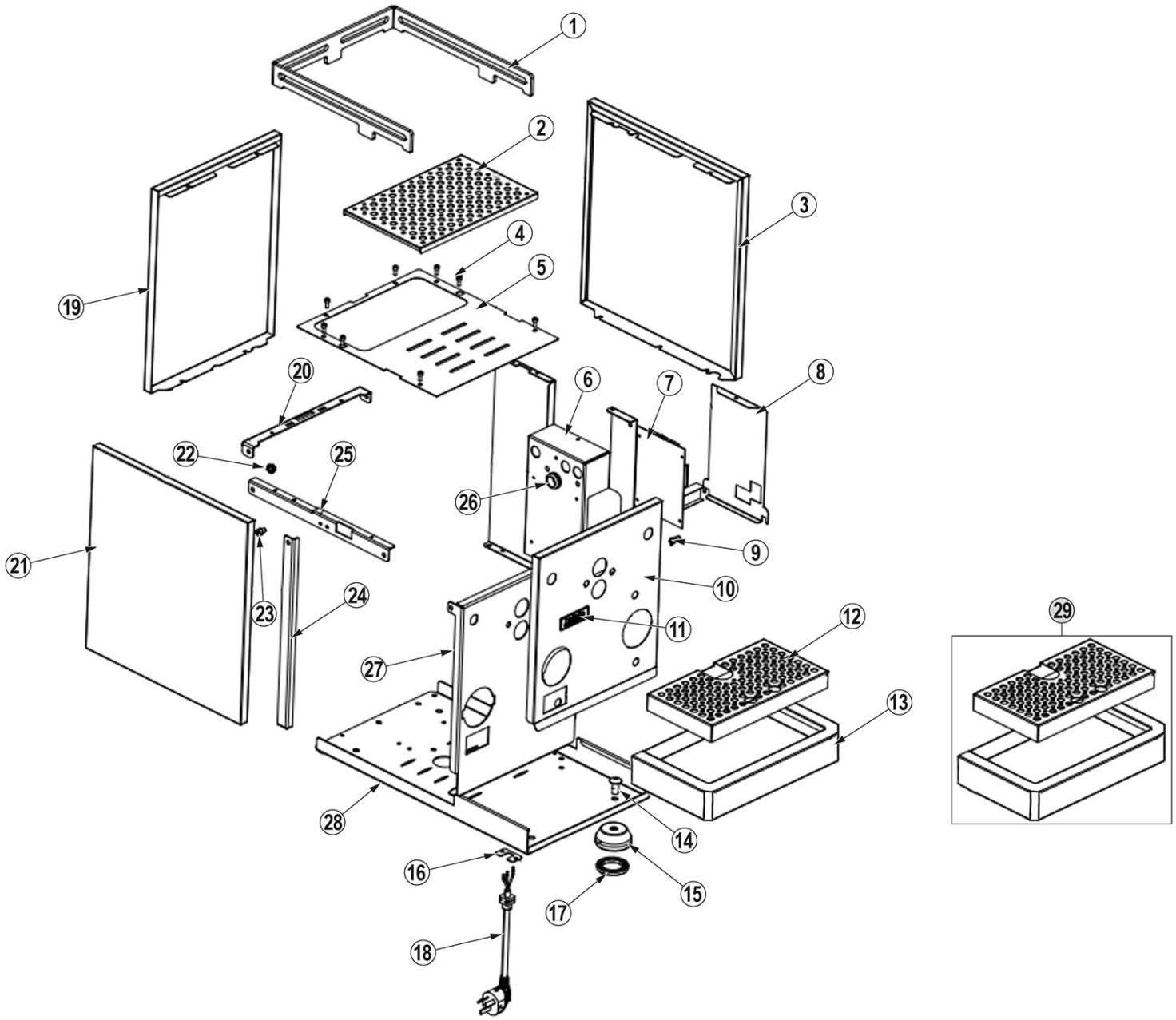

TELAIO E PANNELLI (BE.00064)

Bellezza

POSIZIONE	CODICE	DESCRIPTION
1	IN.005.011	BINARIO
2	IN.005.022	SCALDA TAZZE
3	95.05598.VE01	PANNELLO DESTRO NERO INIZIO
3	95.05598.VE02	PANNELLO DESTRO INOX INIZIO
3	95.05598.VE03	PANNELLO DESTRO BIANCO INIZIO
4	IN.005.030	VITE COPERCHIO SUPERIORE
5	IN.005.015	COPERTURA SUPERIORE
6	IN.005.002	SUPPORTO 1 PCB
7	96.05905	SCHEDA DI ALIMENTAZIONE
7	96.05915.00.23	SCHEDA DI ALIMENTAZIONE (1)
7	96.05915.00.42	SCHEDA DI ALIMENTAZIONE (1) 120V
8	IN.005.017	COPERTURA PCB
9	95.05564	COLONNINA FISSAGGIO PCB
10	IN.005.007	FRONT PANEL
11	95.05524	LOGO BELLEZZA
12	95.05612	GRIGLIA BACINELLA 249X151
13	95.05614.VE01	BACINELLA ANGOLO 45° INOX
14	91.05119	VITE DEL PIEDINO
15	IN.005.012	PIEDININO
16	95.05560	STAFFA DEL CAVO DI ALIMENTAZIONE
17	87.05076	GUARNIZIONE DEL PIEDINO
18	96.05887	CAVO DI ALIMENTAZIONE
19	95.05600.VE02	PANNELLO POSTERIORE INOX INIZIO
20	IN.005.006	SUPPORTO 5 (ORIZZONTALE)
21	95.05597.VE01	PANNELLO SINISTRO NERO INIZIO
21	95.05597.VE02	PANNELLO SINISTRO INOX INIZIO
21	95.05597.VE03	PANNELLO SINISTRO BIANCO INIZIO
22	IN.005.027	SUPPORTO DADO 5
23	IN.005.028	VITE SUPPORTO 3
24	IN.005.004	SUPPORT 3 (VERTICAL)

POSIZIONE	CODICE	DESCRIPTION
25	IN.005.005	SUPPORTO 4 (ORIZZONTALE)
26	IN.005.033	BOBINA DI PROTEZIONE
27	IN.005.034	TELAIO FRONTALE INIZIO
28	IN.063.700	
29	04.05359	KIT BACINELLA 45° INOX INIZIO

LANCIA VAPORE E ACQUA CALDA CON MANOPOLA (BE.00050)

Bellezza

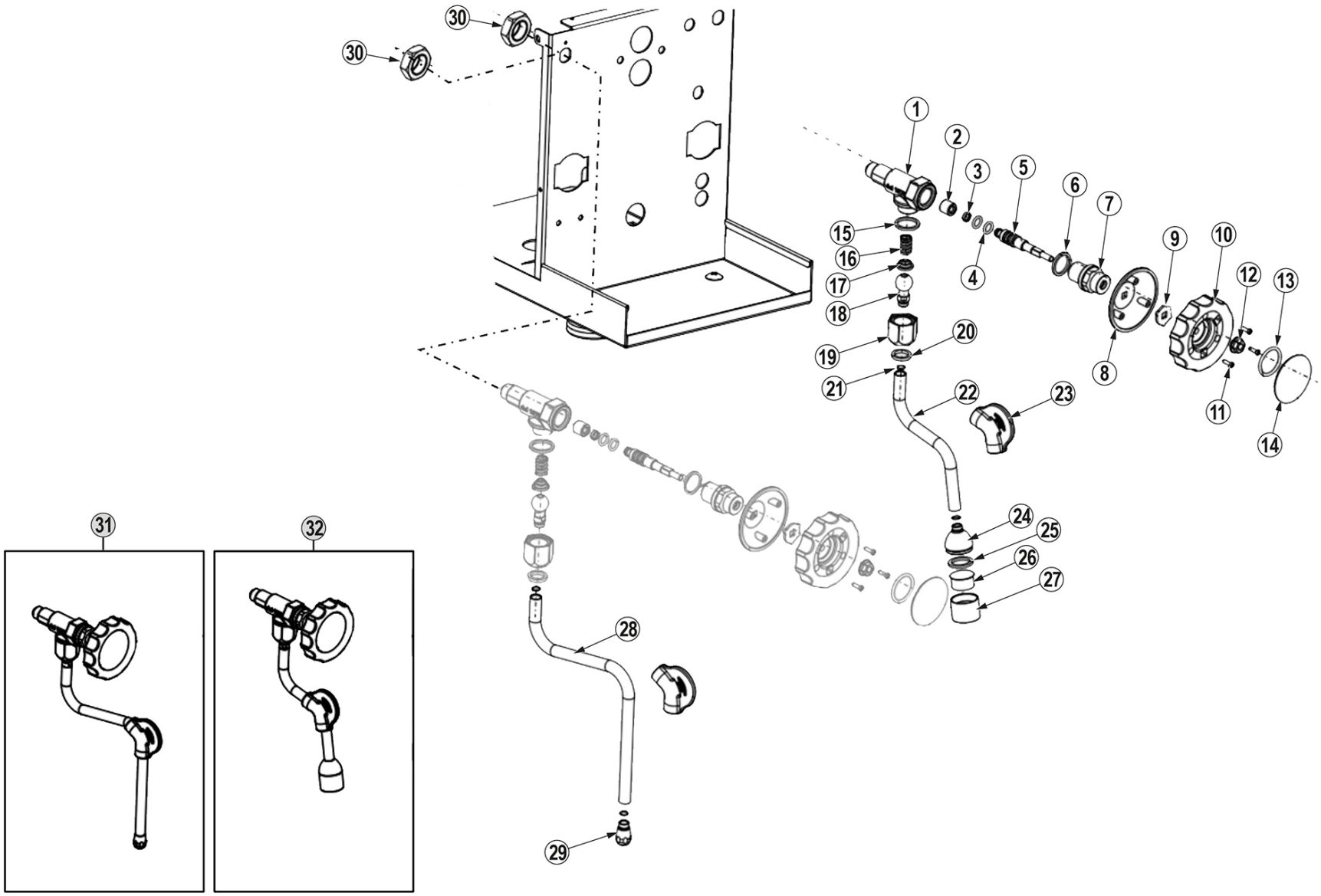

LANCIA VAPORE E ACQUA CALDA CON MANOPOLA (BE.00050)

Bellezza

POSIZIONE	CODICE	DESCRIPTION
1	IN.096.001	CORPO VALVOLA
2	IN.096.002	RUBBER SEAL ROTARY VALVE
3	IN.096.003	FIXING RING
4	IN.096.004	SEAL RING 11,5
5	IN.096.005	PERNO DI REGOLAZIONE
6	87.05064	SEAL RING
7	IN.096.007	TAPPO VALVOLA
8	87.05064	SEAL RING
9	IN.096.009	SUPPORTO MANOPOLA
10	IN.096.010	MANOPOLA
11	IN.096.011	SELFTAPPING SCREW
12	IN.096.012	DADO
13	IN.096.013	ANELLO DI TENUTA COPERCHIO TRASPARENTE IN ACCIAIO INOX
14	IN.096.014	COPERCHIO IN ACCIAIO INOX
15	87.05064	SEAL RING
16	13.05036	MOLLA TUBO VAPORE
17	IN.096.017	BLOCCO PRESSA VAPORE
18	22.05123	TESTA ROTANTE
19	22.05129	GIUNTO PER TUBO VAPORE
20	87.05065	GUARNIZIONE TUBO VAPORE
21	87.05070	ANELLO DI TENUTA
22	22.05178	TUBO ACQUA CALDA MACCHINE MANOPOLA
23	95.05482	ISOLAMENTO IN GOMMA TUBO ACQUA CALDA
24	IN.096.024	HOT WATER NOZZLE
25	IN.096.025	SEAL RING
26	IN.096.026	FILTRO MESH
27	IN.096.027	HOT WATER PIPE COVER
28	22.05176	TUBO VAPORE MACCHINE MANOPOLA
29	22.05134	UGELLO VAPORE
30	IN.096.030	DADO

POSIZIONE	CODICE	DESCRIPTION
31	IN.096.000	STEAM VALVE COMPLETE
32	IN.097.000	HOT WATER VALVE COMPLETE

LANCIA VAPORE E ACQUA CALDA A LEVA (BE.00051)

Bellezza

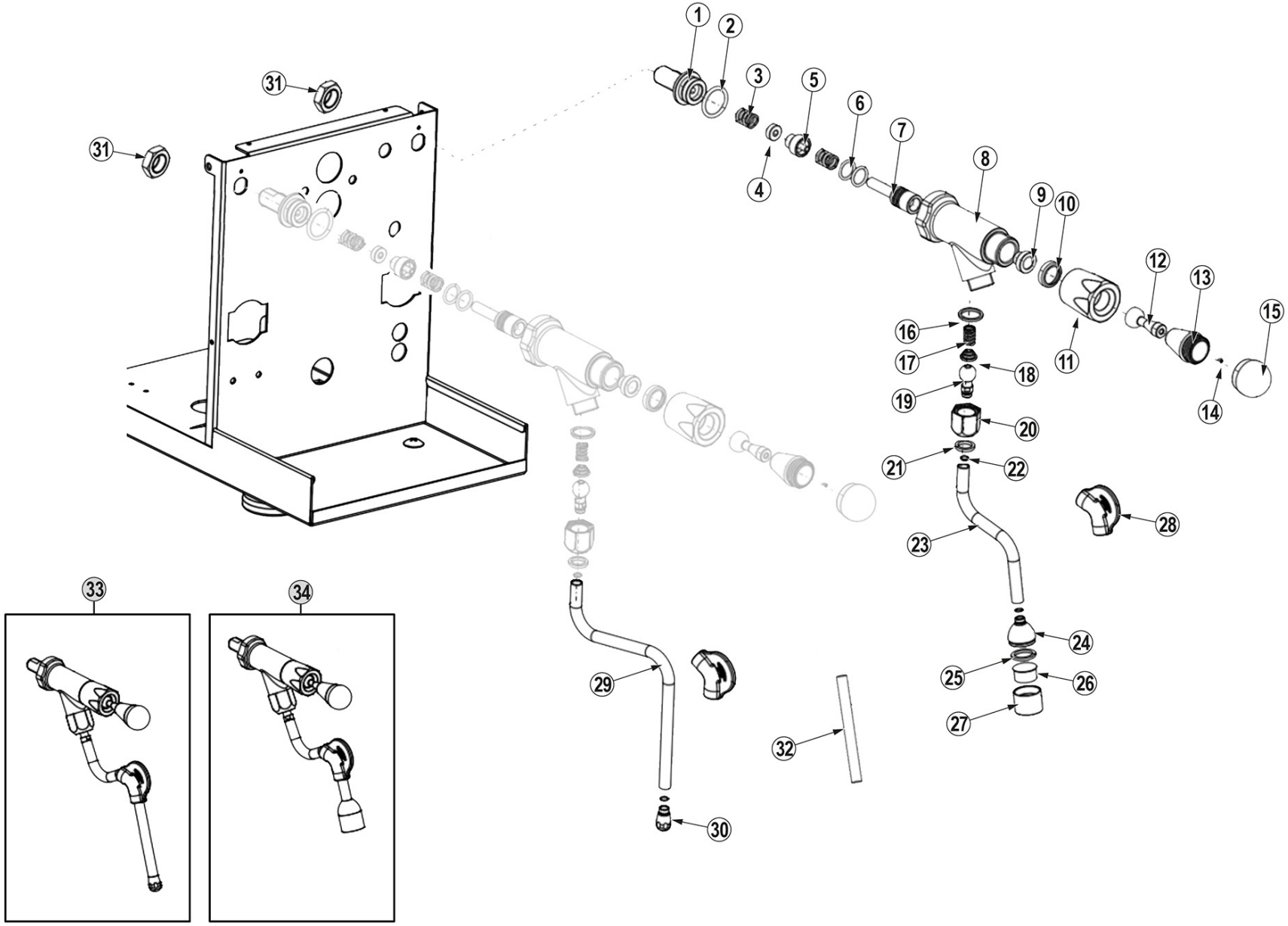

LANCIA VAPORE E ACQUA CALDA A LEVA (BE.00051)

Bellezza

POSIZIONE	CODICE	DESCRIPTION
1	IN.196.103	CONNETTORE
2	IN.196.104	GUARNIZIONE DELLA VALVOLA
3	IN.196.105	MOLLA TUBO VAPORE
4	IN.196.106	VALVE PLUG
5	IN.196.107	CORDA DI SPINTA 1
6	IN.196.108	SEAL RING
7	IN.196.109	RAGGIO DI SPINTA 2
8	IN.196.110	CORPO VALVOLA
9	IN.196.111	BLOCCO STAMPA 1
10	IN.196.112	BLOCCO PRESSIONE 2
11	IN.196.113	TAPPO VALVOLA
12	IN.196.114	MANIGLIA
13	IN.196.115	MANIGLIA IN PLASTICA VALVOLA BASCULANTE
14	91.05118	VITE A MACCHINA (3)
15	IN.196.116	COPERCHIO MANIGLIA
16	87.05064	SEAL RING
17	13.05036	MOLLA TUBO VAPORE
18	IN.096.017	BLOCCO PRESSA VAPORE
19	22.05123	TESTA ROTANTE
20	22.05129	GIUNTO PER TUBO VAPORE
21	87.05065	GUARNIZIONE TUBO VAPORE
22	87.05070	ANELLO DI TENUTA
23	22.05177	TUBO ACQUA CALDA MACCHINE LEVA
24	IN.096.024	HOT WATER NOZZLE
25	IN.096.025	SEAL RING
26	IN.096.026	FILTRO MESH
27	IN.096.027	HOT WATER PIPE COVER
28	95.05482	ISOLAMENTO IN GOMMA TUBO ACQUA CALDA
29	22.05126	TUBO VAPORE BELLONA E MACCHINE LEVA
30	22.05134	UGELLO VAPORE

POSIZIONE	CODICE	DESCRIPTION
31	IN.096.030	DADO
32	IN.096.031	INNER TUBE
33	IN.196.000	VALVOLA DELL'ACQUA CALDA CON BACCHETTA
34	IN.197.000	VALVOLA PER ACQUA CALDA SENZA MANICO

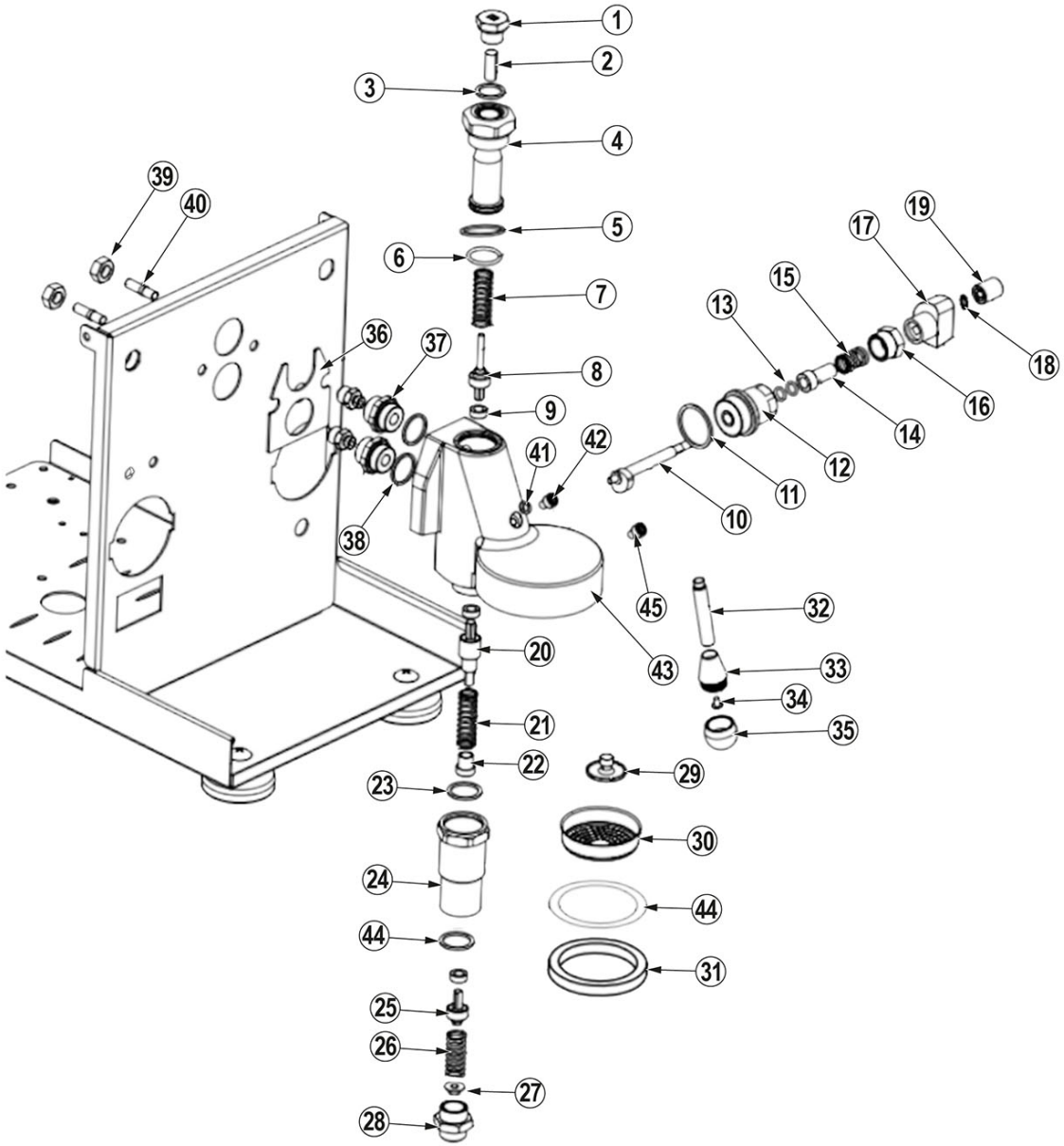
1
2
3
4
5
6
7
8
9
10
11
12
13
14
15
16
17
18
19
20
21
22
23
24
25
26
27
28
29
30
31
32
33
34
35
36
37
38
39
40
41
42
43
44
44
45

GRUPPO CAFFè (BE.00021)

Bellezza

POSIZIONE	CODICE	DESCRIPTION
1	22.05161	TAPPO GRUPPO CAFFE' "B"
2	95.05588	FILTRO 8,5 X 22
3	87.05084	ANELLO DI TENUTA 11 X 17 X 2
4	22.05157	COLLETTORE GRUPPO
5	87.05085	ANELLO DI TENUTA 35 X 30 X 2
6	87.05082	ANELLO DI TENUTA DELLA TESTA 35 X 30 X 2
7	13.05038	MOLLA DELL'ASTA DI ESPULSIONE 14 X 45
8	22.05162	ASTA DI SPINTA 3
9	87.05088	VALVE PLUG GRUPPO
10	22.05171	CAMMA
11	87.05085	ANELLO DI TENUTA 35 X 30 X 2
12	22.05160	PEZZO DI FISSAGGIO DELLA MANIGLIA 2
13	87.05087	ANELLO DI TENUTA 15,5 X 7,5
14	22.05167	TUBO ALBERO
15	13.05039	MOLLA DELL'ASTA DI ESPULSIONE 15 X 25
16	22.05166	PEZZO DI FISSAGGIO MANIGLIA 1
17	22.05165	PEZZO DI FISSAGGIO MANIGLIA 3
18	93.05020	RONDELLA DI BLOCCAGGIO
19	22.05170	DADO DI FISSAGGIO
20	22.05172	PUSH ROD 1
21	13.05040	EJECT ROAD SPRING 2
22	22.05159	TUBO ALBERO 2
23	87.05085	ANELLO DI TENUTA 35 X 30 X 2
24	22.05163	CORPO VALVOLA DI DRENAGGIO 2
25	22.05169	PUSH ROD 2
26	13.05041	MOLLA DELL'ASTA DI ESPULSIONE 14 X 33
27	22.05164	UGELLO ACQUA
28	22.05158	GIUNTO VALVOLA DI DRENAGGIO
29	22.05168	GIUNTO DELL'UGELLO
30	14.05390	FILTRO MESH GRUPPO

POSIZIONE	CODICE	DESCRIPTION
31	87.05069	ANELLO DI TENUTA DELL'IMBUTO
32	95.05548	ASTA DI COLLEGAMENTO
33	95.05563	IMPUGNATURA GRUPPO
34	91.05118	VITE A MACCHINA (3)
35	95.05557	COPRIMANO
36	95.05546	PANNELLO ISOLANTE
37	22.05153	GIUNTO
38	87.05079	RONDELLA
39	87.05079	RONDELLA
40	92.05017	DADO FISSAGGIO GRUPPO
41	91.05122	GRANO FISSAGGIO GRUPPO
42	87.05083	ANELLO DI TENUTA 10 X 6
43	91.05121	VITE M6 X 10
44	87.05086	SEAL PAD 3
45	91.05123	BLOCCO BAFFLE GRUPPO

© Bellezza

ESPLOSO CALDAIA (BE.00043)

Bellezza

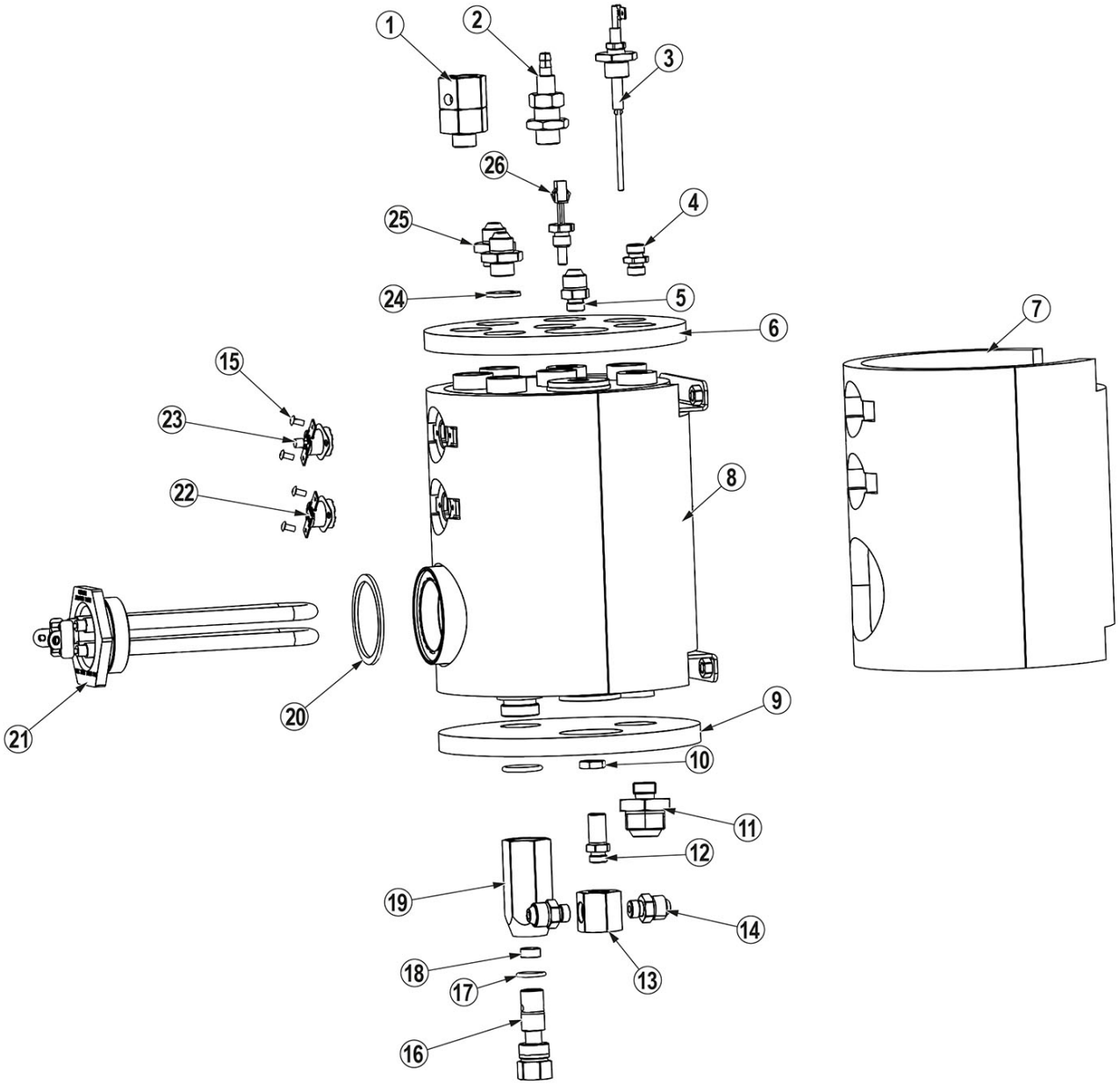

ESPLOSO CALDAIA (BE.00043)

Bellezza

POSIZIONE	CODICE	DESCRIPTION
1	97.05155	VALVOLA DI SICUREZZA LI17
2	22.05148	VALVOLA DI SCARICO
3	96.05899	SONDA DI LIVELLO 90° CON RACCORDO
4	22.05144	CONNETTORE 2
5	22.05151	GIUNTO DELL'ACQUA
6		
7		
8	02.05272	CALDAIA
9		
10	92.05010	DADO OTTONE
11	22.05175	CONNETTORE 1/2 POLLICE
12	22.05127	CONNETTORE ELETTROVALVOLA
13	22.05152	CONNETTORE A 3 VIE
14	22.05174	GIUNTO DI USCITA DELL'ACQUA
15	91.05120	VITE TERMOSTATO
16	97.05157	VALVOLA DI USCITA CALDAIA ASM
17	97.05157	VALVOLA DI USCITA CALDAIA ASM
18	97.05157	VALVOLA DI USCITA CALDAIA ASM
19	97.05157	VALVOLA DI USCITA CALDAIA ASM
20	87.05078	CUSCINETTO DELLA CALDAIA
21	96.05904	RESISTENZA 1600W
22	96.05882	TERMOSTATO 140° 16A 250V
23	96.05884	TERMOSTATO 155° 16A 250V CON RIARMO
24	87.05077	GIUNTO DI TENUTA
25	22.05149	GIUNTO DI RISCALDAMENTO DELLA CALDAIA
26	96.05878	SENSORE DI TEMPERATURA 1

POSIZIONE	CODICE	DESCRIPTION

RACCORDI CALDAIA (BE.00045)

Bellezza

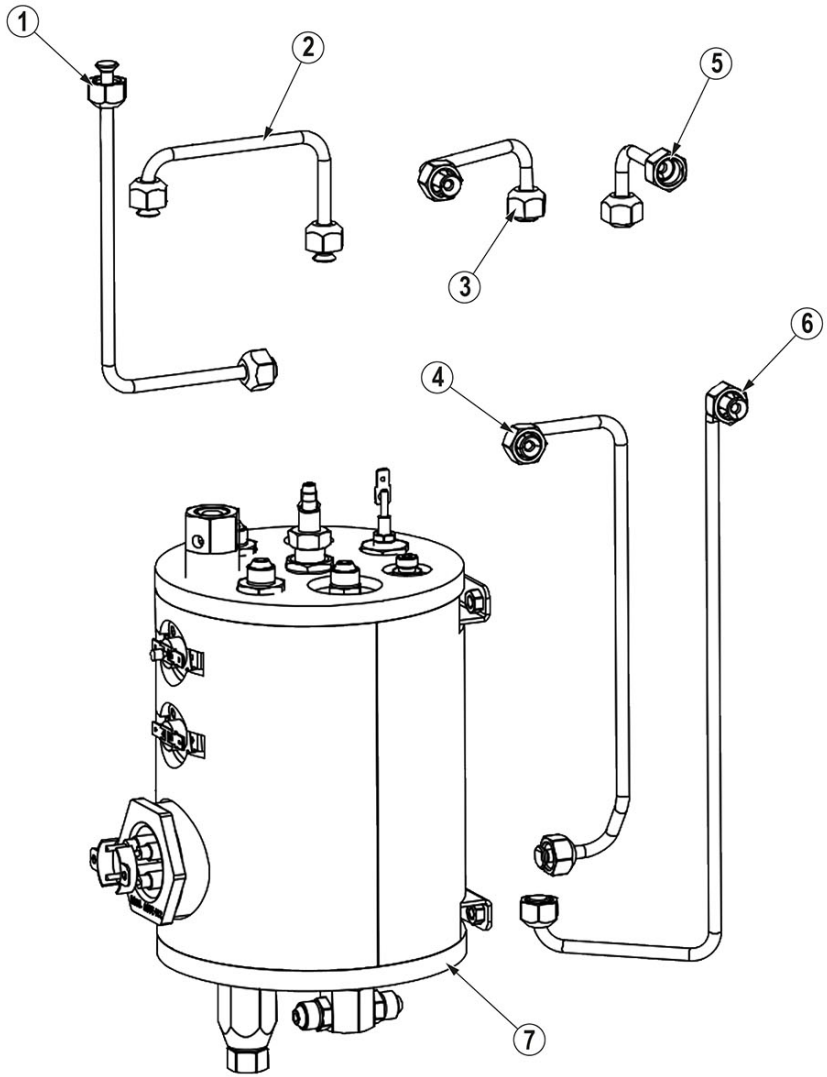

RACCORDI CALDAIA (BE.00045)

Bellezza

POSIZIONE	CODICE	DESCRIPTION
1	02.05271	TUBO DI RAME CALDAIA-VALVOLA ESPANS.
2	02.05269	TUBO DI RAME ELETTROVALVOLA-CALDAIA
3	02.05270	TUBO DI RAME CALDAIA-LANCIA VAPORE GI VA
4	02.05271	TUBO DI RAME CALDAIA-VALVOLA ESPANS.
5	02.05267	TUBO DI RAME CALDAIA-GRUPPO SUP
6	02.05266	TUBO DI RAME CALDAIA-LANCIA ACQUA
7		

POSIZIONE	CODICE	DESCRIPTION

© Bellezza

TANICA ACQUA (BE.00016)

Bellezza

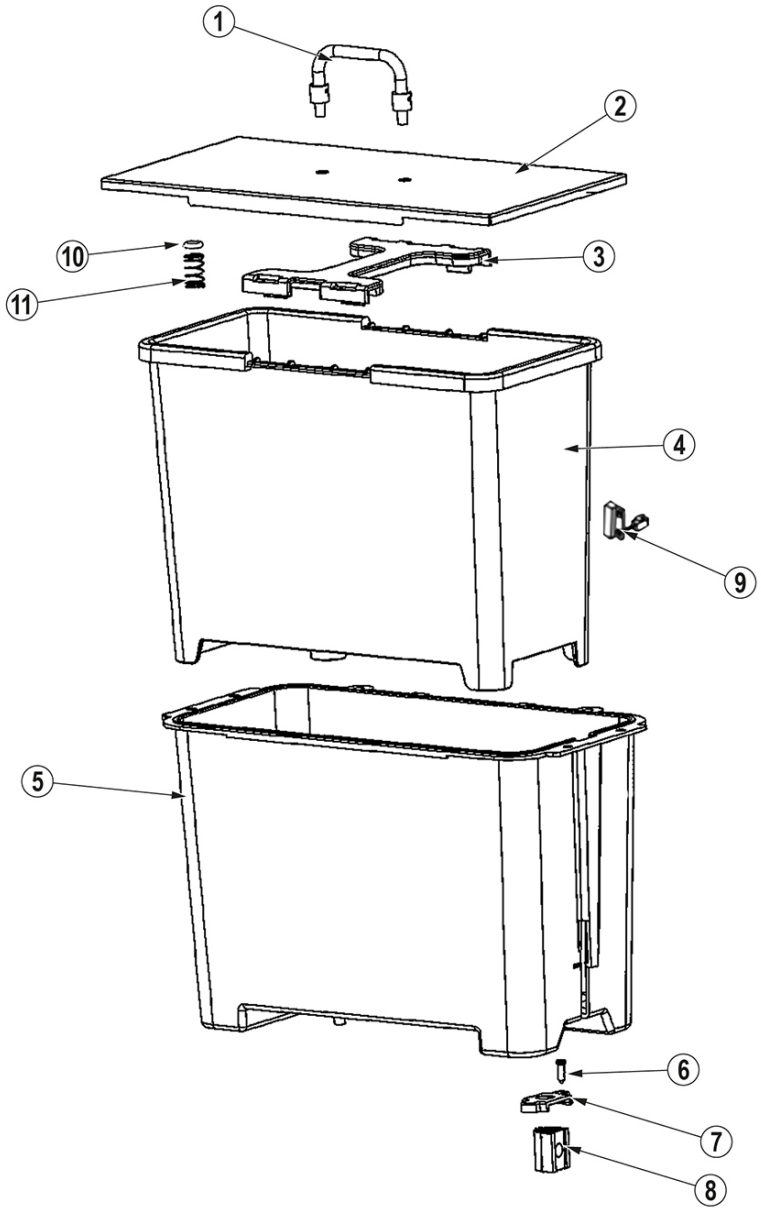

TANICA ACQUA (BE.00016)

Bellezza

POSIZIONE	CODICE	DESCRIPTION
1	95.05552	MANIGLIA COPERCHIO DELLA TANICA
2	IN.030.002	COPRI SERBATOIO
3	IN.030.103	WATER TANK HANDLE
4	IN.030.003	SERBATOIO ACQUA
5	IN.030.004	STAFFA SERBATOIO ACQUA
6		
7	37.05774	COPERCHIO DEL GALLEGGIANTE
8	95.05581	GALLEGGIANTE TANICA
9	03.05680	CABLAGGIO INTERRUTTORE LIVELLO ACQUA
10	87.05081	GUARNIZIONE VALVOLA TANICA
11	13.05037	MOLLA VALVOLA TANICA

POSIZIONE	CODICE	DESCRIPTION

CIRCUITO IDRAULICO - [INIZIO R] (BE.00066)

Bellezza

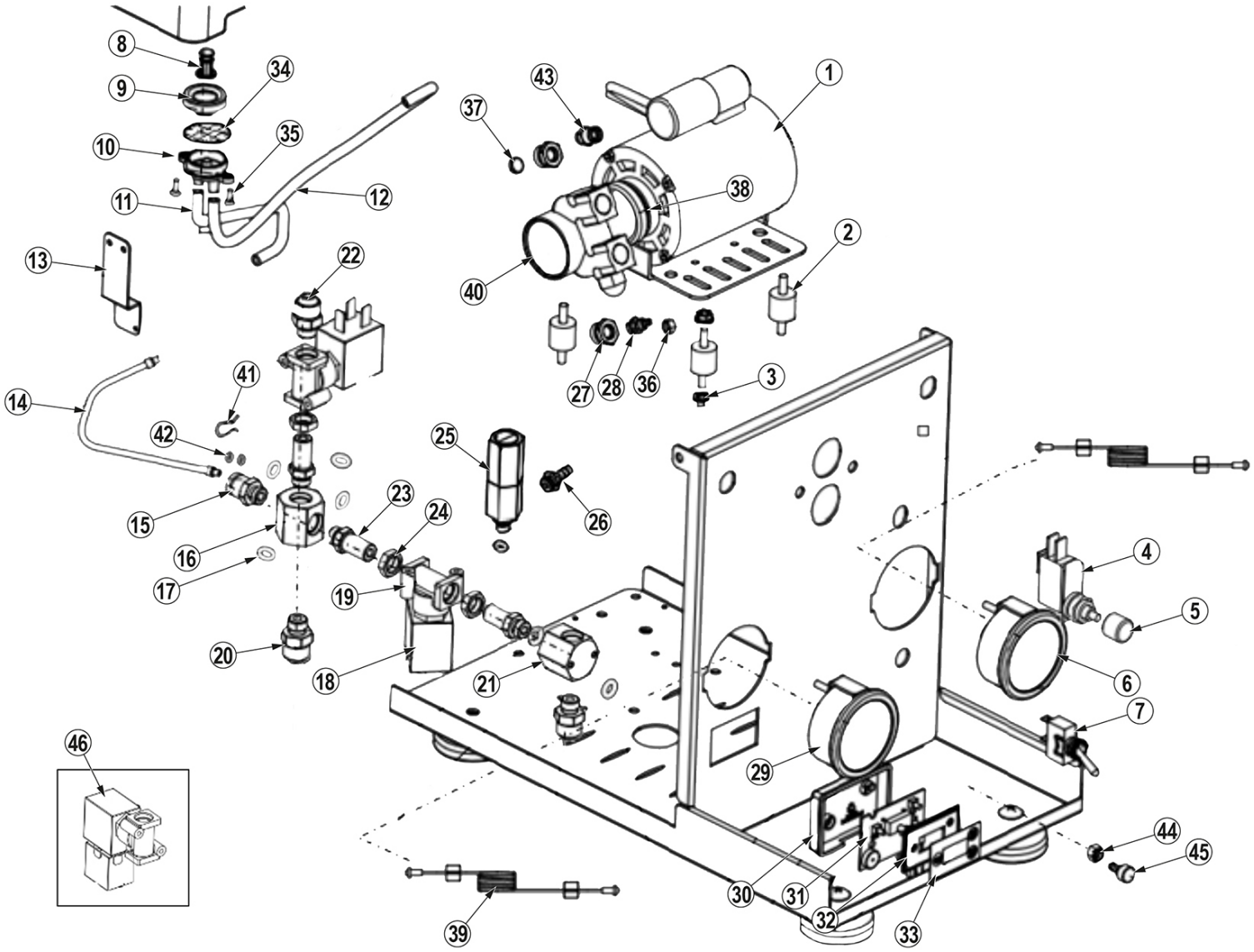

CIRCUITO IDRAULICO - [INIZIO R] (BE.00066)

Bellezza

POSIZIONE	CODICE	DESCRIPTION
1	IN.064.500	MOTORE MONOFASE A CONDENSATORE AC
2	IN.064.003	CUSCINETTO SMORZANTE
3	IN.064.105	NUT
4	96.05901	MICROINTERRUTTORE
5	IN.005.035	MICRO SWITCH COVER
6	95.05556	MANOMETRO Ø68 VAPORE 0-4 NERO
6	95.05591	MANOMETRO Ø68 VAPORE 0-3 BIANCO
6	95.05592	MANOMETRO Ø68 VAPORE 0-4 BLU
7	96.05902	INTERRUTTORE A LEVETTA
8	97.05156	VALVOLA DI CONTROLLO TANICA
9	87.05080	GUARNIZIONE INGRESSO SERBATOIO
10	37.05775	GIUNTO INGRESSO TANICA ACQUA
11	IN.030.011	TUBO SERBATOIO ACQUA
12	IN.030.008	TUBO
13	95.05549	STAFFA ELETTROVALVOLA
14	IN.080.008	TUBO IN TEFLON
15	IN.080.009	CONNECTOR
16	22.05150	CONNETTORE A 4 VIE
17	IN.080.012	ANELLO DI TENUTA VALVOLA A TRE VIE
18	IN.080.602	SPOLA OLAB 220V
19	IN.080.601	CONNETTORE VALVOLA
20	IN.080.005	FITTING
21	22.05152	CONNETTORE A 3 VIE
22	22.05151	GIUNTO DELL'ACQUA
23	IN.080.017	CONNETTORE VALVOLA
24	IN.080.011	DADO DI BLOCCAGGIO
25	IN.080.002	VALVOLA DI PROTEZIONE ASM
26	IN.080.015	INLET CONECTOR
27	IN.064.008	GIUNTO POMPA ROTANTE
28	IN.064.101	COLLEGAMENTO 7

POSIZIONE	CODICE	DESCRIPTION
29	95.05555	MANOMETRO Ø68 POMPA 0-20 NERO
29	95.05589	MANOMETRO Ø68 POMPA 0-20 BLU
29	95.05590	MANOMETRO Ø68 POMPA 0-20 BIANCO
30	95.05565	COPERCHIO DEL DISPLAY
31	96.05903	SCHEDA DISPLAY
31	96.05908	SCHEDA DISPLAY CON CABL. LUCI
31	96.05909	SCHEDA DISPLAY (1)
32	95.05562	SUPPORTO PELLICOLA DEL DISPLAY
33	95.05561	PELLICOLA DEL DISPLAY 3 TASTI
34	14.05389	FILTRO TANICA
35	91.00178	VITE INOX AUTOF. TC CROCE 2,9X9,5
36	IN.064.102	JOINT NUT 1
37	IN.064.054	O-RING
38	IN.064.901	FIBBIA DI COLLEGAMENTO
39	95.05490	TUBO MANOMETRO
40	IN.064.001	POMPA ROTATIVA DELL'ACQUA
41	95.05533	STAFFA POMPA
42	IN.080.019	SEAL RING
43	IN.064.005	CONNETTORE 3
44	IN.005.090	DADO
45	22.05156	GIUNTO DI DRENAGGIO
46	96.05880	ELETTROVALVOLA 3 VIE 230V

© Bellezza

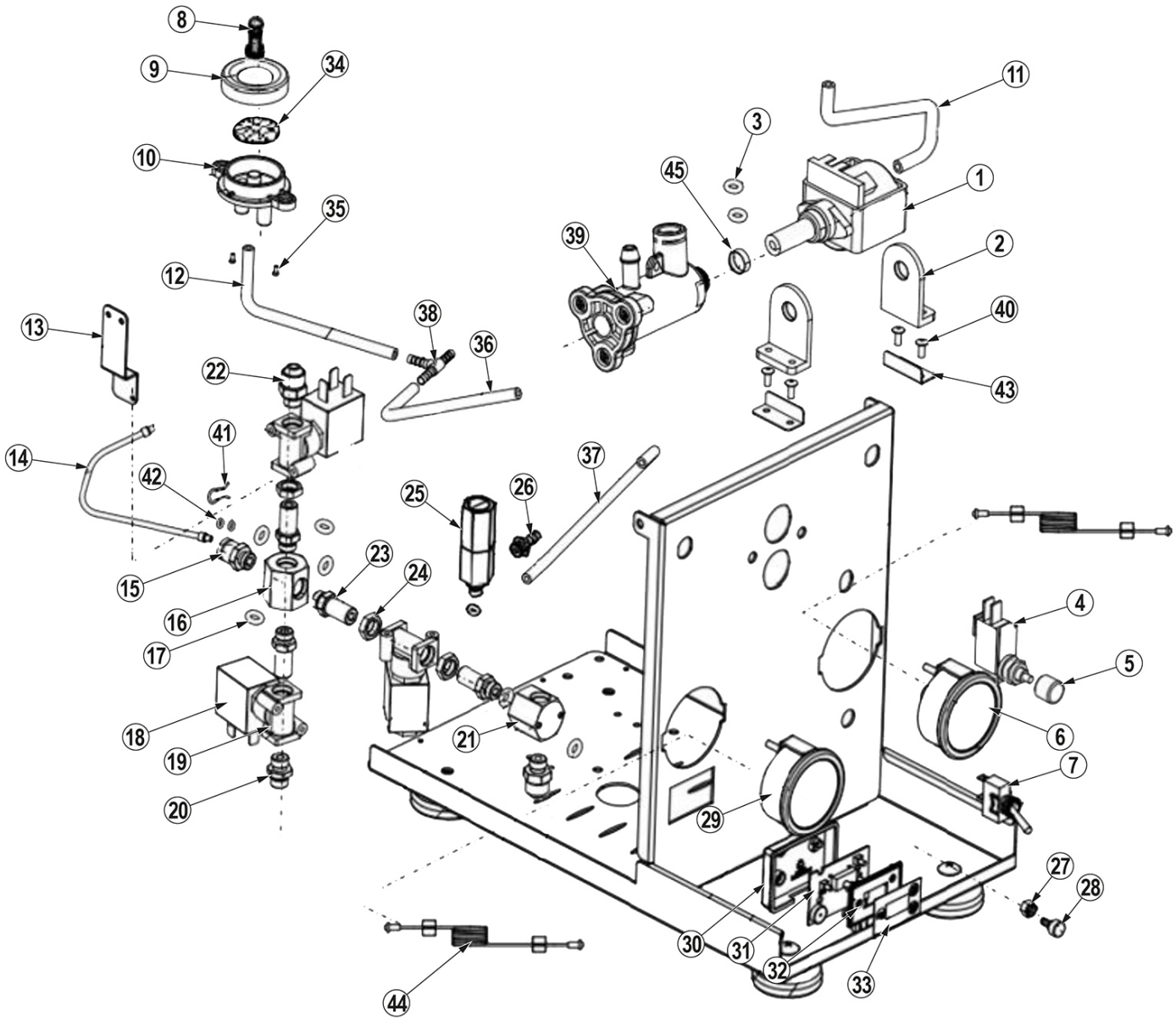
8
9
34
10
35
12
13
14
22
41
42
15
16
17
18
19
20
23
24
25
26
37
38
36
39
45
3
11
1
2
40
43
4
5
6
7
29
27
28
30
31
32
33
44

CIRCUITO IDRAULICO - [INIZIO V] (BE.00067)

Bellezza

POSIZIONE	CODICE	DESCRIPTION
1	96.05900	POMPA ACQUA 230V 50HZ
2	95.05477	BLOCCO TAMPONE POMPA
3	IN.063.008	ANELLO DI TENUTA
4	96.05901	MICROINTERRUTTORE
5	IN.005.035	MICRO SWITCH COVER
6	95.05556	MANOMETRO Ø68 VAPORE 0-4 NERO
6	95.05591	MANOMETRO Ø68 VAPORE 0-3 BIANCO
6	95.05592	MANOMETRO Ø68 VAPORE 0-4 BLU
7	96.05902	INTERRUTTORE A LEVETTA
8	97.05156	VALVOLA DI CONTROLLO TANICA
9	87.05080	GUARNIZIONE INGRESSO SERBATOIO
10	37.05775	GIUNTO INGRESSO TANICA ACQUA
11	IN.030.011	TUBO SERBATOIO ACQUA
12	IN.063.002	TUBE
13	95.05549	STAFFA ELETTROVALVOLA
14	IN.080.008	TUBO IN TEFLON
15	IN.080.009	CONNECTOR
16	22.05150	CONNETTORE A 4 VIE
17	IN.080.012	ANELLO DI TENUTA VALVOLA A TRE VIE
18	96.05880	ELETTROVALVOLA 3 VIE 230V
19	IN.080.601	CONNETTORE VALVOLA
20	IN.080.005	FITTING
21	22.05152	CONNETTORE A 3 VIE
22	22.05151	GIUNTO DELL'ACQUA
23	IN.080.017	CONNETTORE VALVOLA
24	IN.080.011	DADO DI BLOCCAGGIO
25	IN.080.002	VALVOLA DI PROTEZIONE ASM
26	IN.080.015	INLET CONECTOR
27	IN.005.090	DADO
28	22.05156	GIUNTO DI DRENAGGIO

POSIZIONE	CODICE	DESCRIPTION
29	95.05555	MANOMETRO Ø68 POMPA 0-20 NERO
29	95.05589	MANOMETRO Ø68 POMPA 0-20 BLU
29	95.05590	MANOMETRO Ø68 POMPA 0-20 BIANCO
30	95.05565	COPERCHIO DEL DISPLAY
31	96.05903	SCHEDA DISPLAY
31	96.05908	SCHEDA DISPLAY CON CABL. LUCI
31	96.05909	SCHEDA DISPLAY (1)
32	95.05562	SUPPORTO PELLICOLA DEL DISPLAY
33	95.05561	PELLICOLA DEL DISPLAY 3 TASTI
34	14.05389	FILTRO TANICA
35	91.00178	VITE INOX AUTOF. TC CROCE 2,9X9,5
36	IN.063.004	TUBE WATER TANK
37	IN.063.005	TUBE WATER TANK
38	IN.063.006	TRE CONNETTORI
39	95.05532	SHOCK ABSORBER VALVE ASSEMBLY
40	IN.063.019	RIVETTO
41	95.05533	STAFFA POMPA
42	IN.080.019	SEAL RING
43	95.05533	STAFFA POMPA
44	95.05490	TUBO MANOMETRO
45	22.05156	GIUNTO DI DRENAGGIO

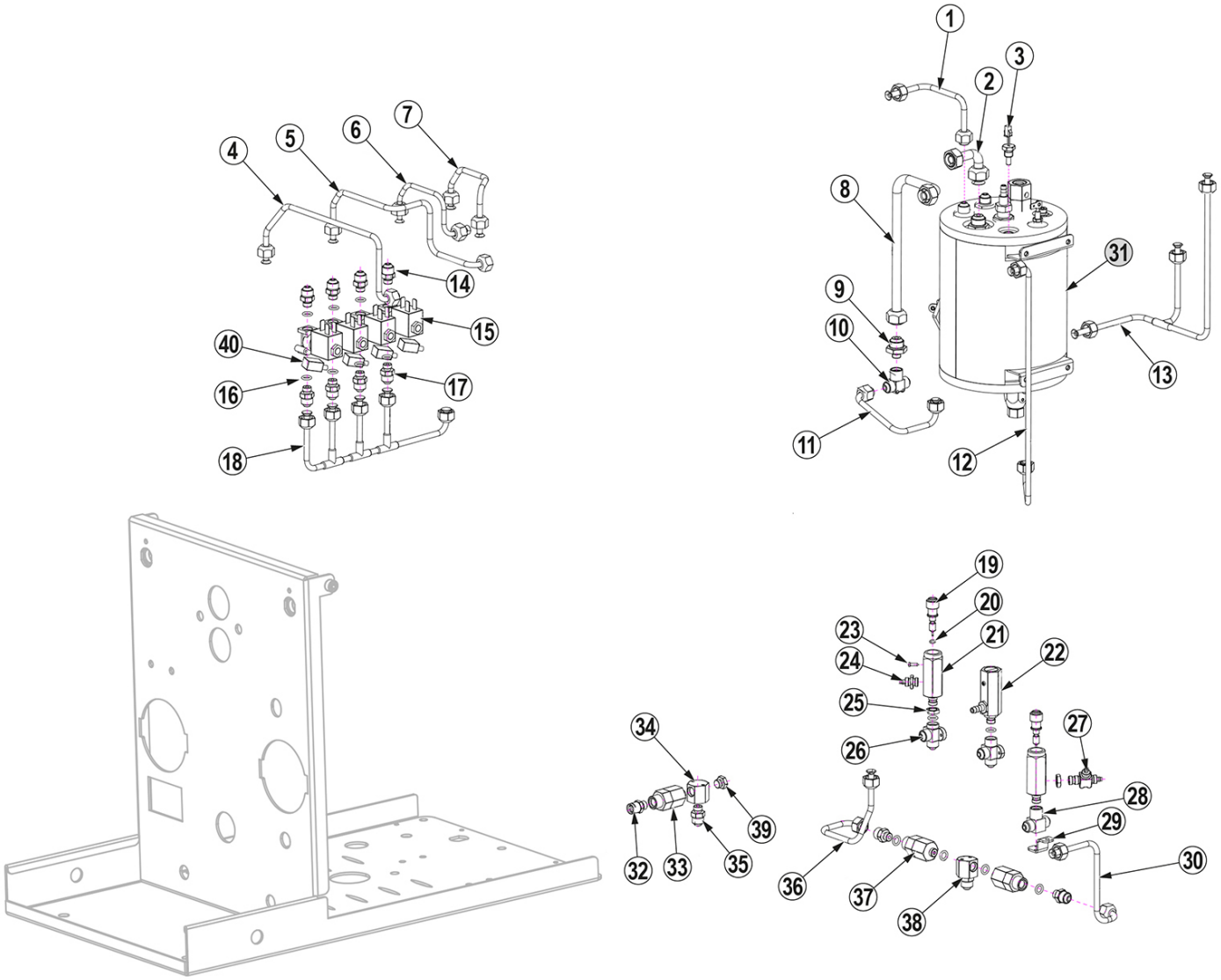
1
2
3
4
5
6
7
8
9
10
11
12
13
14
15
16
17
18
19
20
21
22
23
24
25
26
27
28
29
30
31
32
33
34
35
36
37
38
39
40

COMPONENTI PRINCIPALI [INIZIO R V2] (BE.00069)

Bellezza

POSIZIONE	CODICE	DESCRIPTION
1	02.05283	TUBO DI RAME 1 INIZIO R V2
2		
3	IN.O76.O35	
4	02.05282	TUBO DI RAME 2 INIZIO R V2
5	02.05281	TUBO DI RAME 3 INIZIO R V2
6	02.05285	TUBO DI RAME 4 INIZIO R V2
7	02.05289	TUBO DI RAME 5 INIZIO R V2
8	02.05284	TUBO DI RAME 6 INIZIO R V2
9		
10	22.05185	RACC. 3 VIE ORIFIZIO PICCOLO
11	02.05278	TUBO DI RAME 7 INIZIO R V2
12	02.05288	TUBO DI RAME 8 INIZIO R V2
13	02.05286	TUBO DI RAME 9 INIZIO R V2
14	IN.O76.O18	
15	IN.O8O.602	
16	IN.O91.O11	
17	IN.O76.O18	
18	02.05287	TUBO DI RAME 10 INIZIO R V2
19		
20		
21	97.05162	VALVOLA DI ESP. 6 BAR
22	IN.080.002	
23		
24	22.05179	RACC. TUBI TEFLON BELLONA
25		
26	22.05183	CONN. 3 VIE CON FISSAGGIO
27	22.05181	RACC. 3 VIE 2 USCITE
28	22.05184	RACC. 3 VIE ORIFIZIO GRANDE
29	95.05617	SUPPORTO VALVOLA DI ESPANS. 0-9 BAR
30	02.05280	TUBO DI RAME 11 INIZIO R V2

POSIZIONE	CODICE	DESCRIPTION
31		
32		
33	97.05161	VALV. NON RITORNO INIZIO R V2
34	IN.O76.O18	
35	22.05152	CONNETTORE A 3 VIE
36	02.05279	TUBO DI RAME 12 INIZIO R V2
37	97.05160	VALV. NON RITORNO CON RACC.
38	95.05618	SUPP. VALVOLE NON RITORNO INIZIO R V2
39		
40		

© Bellezza

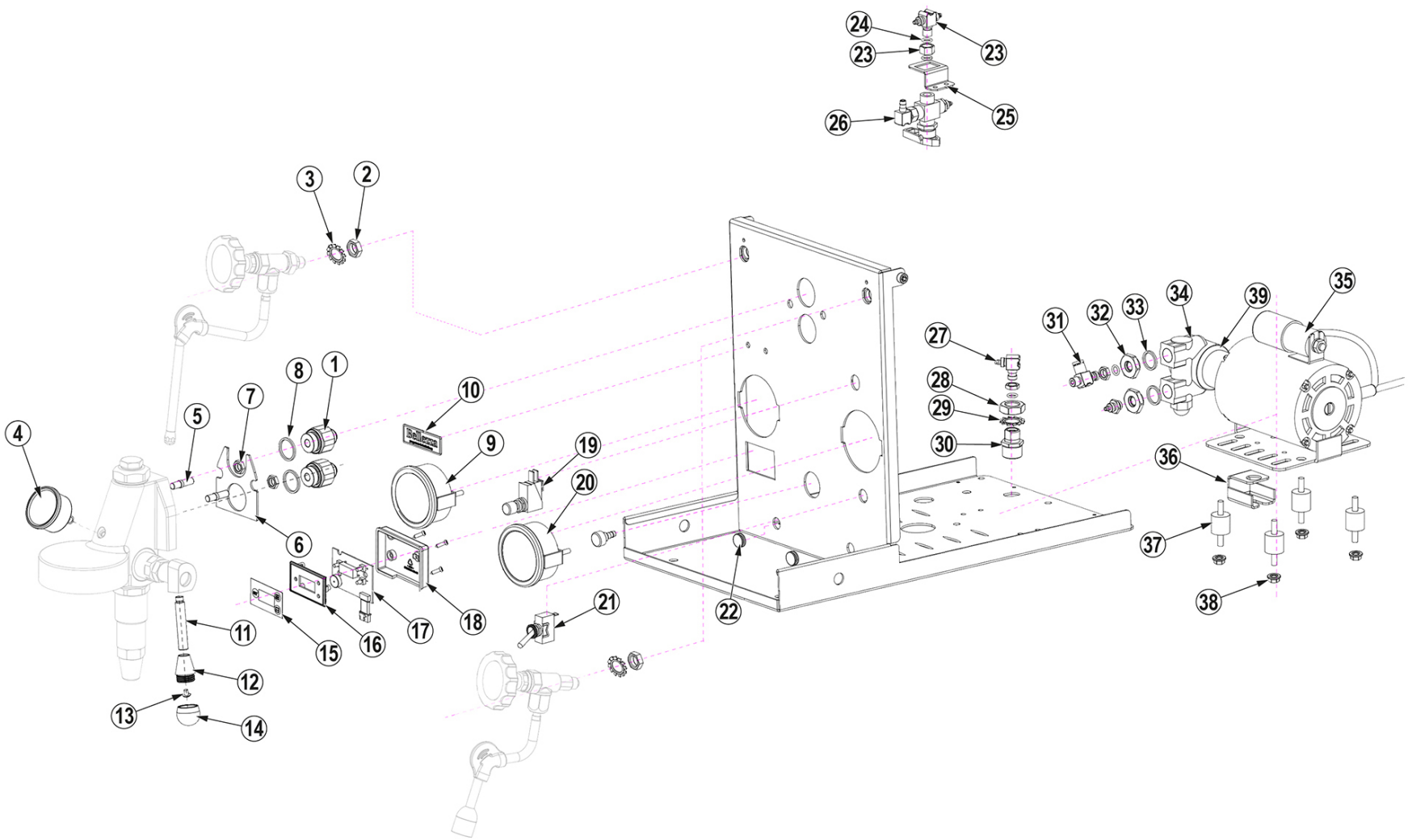
24
23
23
26
25
3
2
27
31
32
33
34
39
35
28
29
30
8
1
10
7
5
4
9
19
20
36
6
37
22
21
18
17
16
15
11
12
13
14
38

IDRAULICA / CALDAIA [INIZIO R V2] (BE.00068)

Bellezza

POSIZIONE	CODICE	DESCRIPTION
1	IN.091.0038	
2	IN.096.030	DADO
3		
4		
5	91.05122	GRANO FISSAGGIO GRUPPO
6	95.05546	PANNELLO ISOLANTE
7	92.05017	DADO FISSAGGIO GRUPPO
8	87.05079	RONDELLA
9	IN.064.03S-B	
10	IN.005.01S	
11	95.05548	ASTA DI COLLEGAMENTO
12	95.05563	IMPUGNATURA GRUPPO
13	91.05118	VITE A MACCHINA (3)
14	95.05557	COPRIMANO
15	95.05561	PELLICOLA DEL DISPLAY 3 TASTI
16	95.05562	SUPPORTO PELLICOLA DEL DISPLAY
17	IN.005.026	SCHEDA DISPLAY
18	95.05565	COPERCHIO DEL DISPLAY
19	96.05901	MICROINTERRUTTORE
20	IN.064. 36-B	
21	96.05902	INTERRUTTORE A LEVETTA
22		
23	22.05186	RACC. 3 VIE RUBINETTO INIZIO R V2
24	87.05091	OR RACCORDO INGRESSO H20 INIZIO R V2
25	95.05573	STAFFA RUBINETTO
26	01.07776	GRUPPO VALVOLA A SFERA MANUALE INIZIO R
27	22.05182	RACC. 2 VIE INGRESSO ACQUA
28	92.05018	DADO X RACC. INGRESSO H20
29	93.05019	RONDELLA DENTATA RUB. MANOPOLA
30	97.05159	RACC. INGRESSO ACQUA CON FILTRO

POSIZIONE	CODICE	DESCRIPTION
31		
32	IN.064.008	GIUNTO POMPA ROTANTE
33	IN.064.054	O-RING
34	IN.064.001	POMPA ROTATIVA DELL'ACQUA
35	IN.064.500	MOTORE MONOFASE A CONDENSATORE AC
36		
37	IN.064.003	CUSCINETTO SMORZANTE
38	IN.064.105	NUT
39	IN.064.901	FIBBIA DI COLLEGAMENTO

© Bellezza

PARTI DI CORREDO (BE.00053)

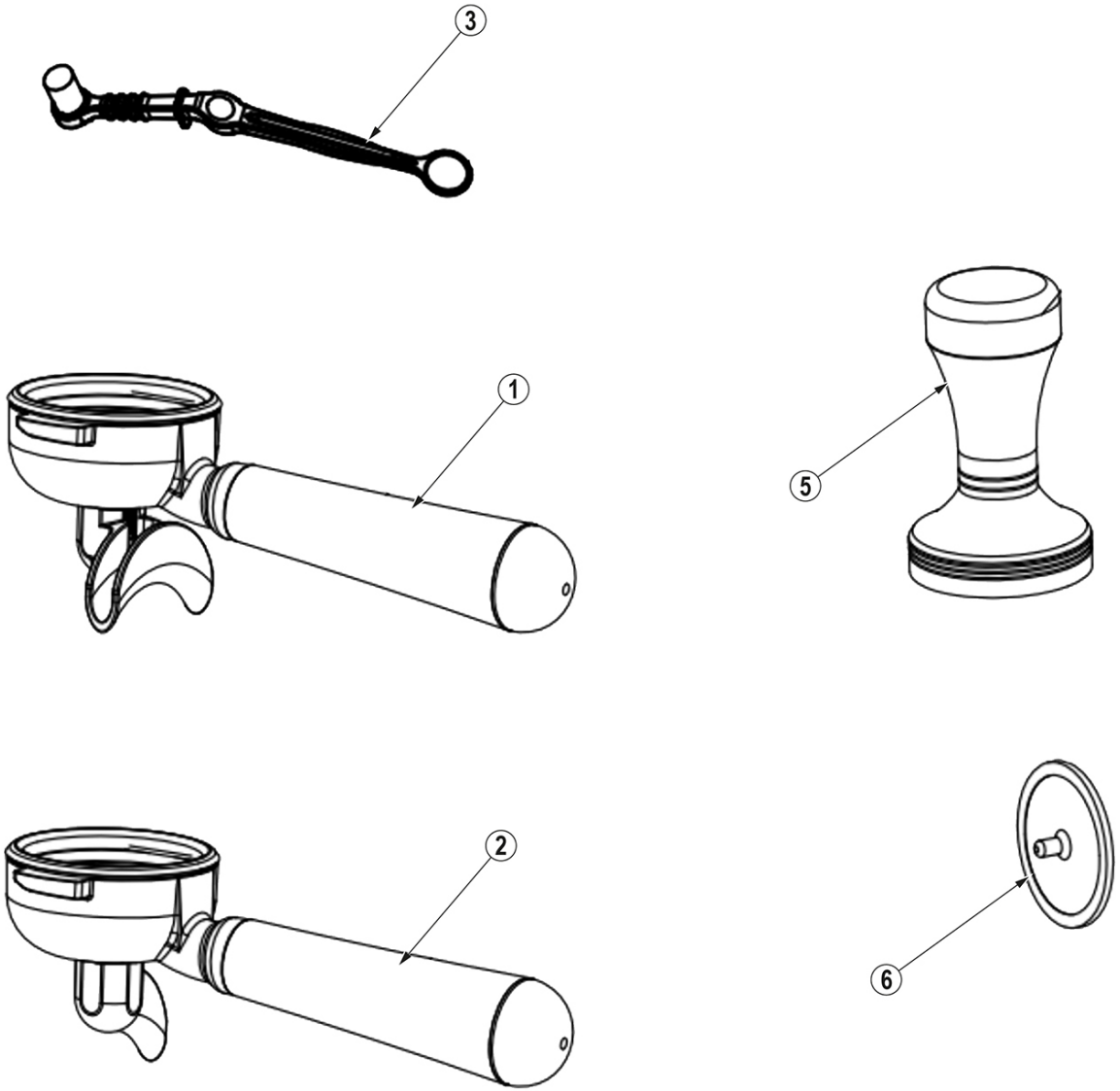

PARTI DI CORREDO (BE.00053)

Bellezza

POSIZIONE	CODICE	DESCRIPTION
1	ZB.200.002	PORTAFILTRO DUE TAZZE
2	95.05584	ASS. PORTAFILTRO DOPPIO
3	95.05585	TAMPER
4	95.05586	TAMPONE DI PULIZIA
5	95.05582	SPAZZOLA

POSIZIONE	CODICE	DESCRIPTION